10. Cho mạch điện như hình sau, tìm:

a. Hãy cho tra cứu các thông số $V_{GS(OFF)}$ (hay V_P) và I_{DSS} của transistor Q_1.

b. Vẽ sơ đồ tương đương dc và tìm điểm làm việc tĩnh của Q_1.

c. Viết phương trình và vẽ đường tải DCLL Q1.

d. Vẽ sơ đồ tương đương ac và tín hiệu nhỏ của mạch.

e. Tìm Z_i, Z_o, A_V, A_{VS}, A_i.

f. Hãy vẽ dạng sóng ra tại các điện cực của transistor và Vo, nếu V_S = sin10000πt (mV).

g. Hãy dùng phần mềm Multisim để mô phỏng đo Q và Avs. Nhận xét về kết quả tính và mô phỏng
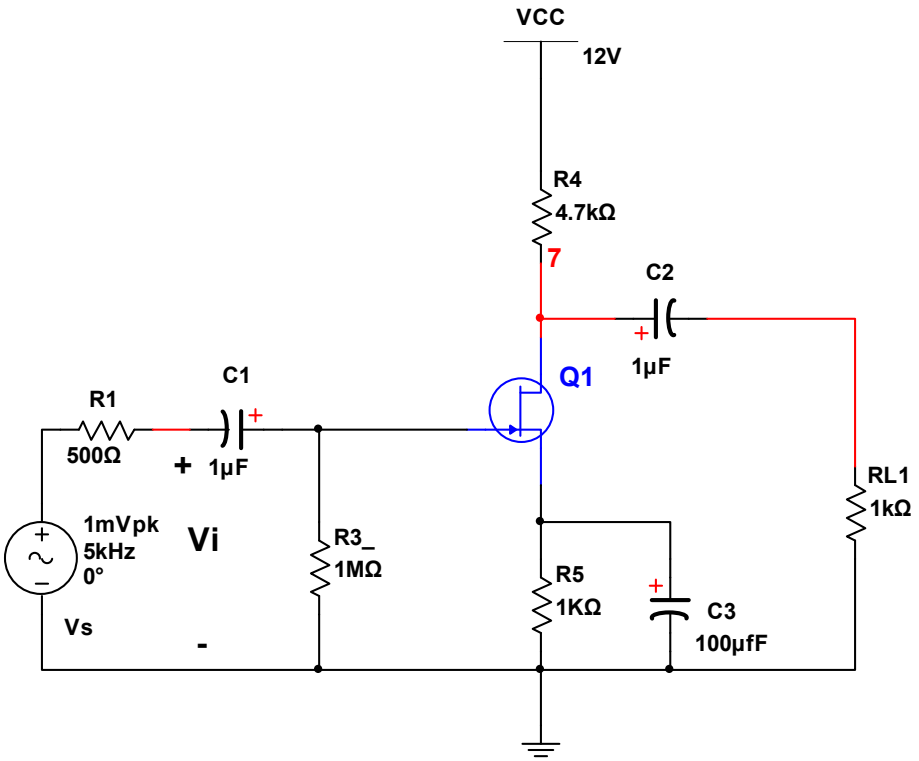
Biết transistor Q1 là 2SK30ATM.